DENOMINATION

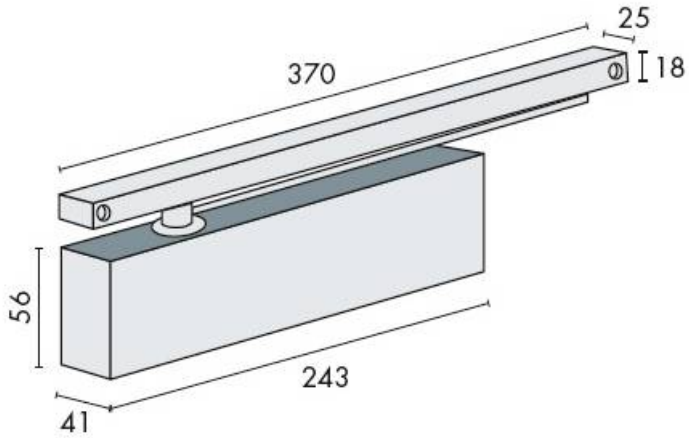

FICHE TECHNIQUE

MARQUE

EXS

REFERENCE

EXS 410

CARACTERISTIQUES

- Force 1-4
- Force réglable par vis
- Réglage de la vitesse de fermeture et de l'à-coup final par vis
- Pour portes de largeur maximum : 1100 mm
- Capot anti-vandalisme
- Conforme à la norme PMR
- Freinage à l'ouverture non réglable -Montage universel
- Finition RAL et laquage laiton possible sur demande

Matériaux : Aluminium

Finition : Brossé

Couleur : Argent

Norme : Norme EN 1154

EN 1154

F

EXS France - 12 avenue Louis Bleriot - 95740 Frépillon - France
Pour toute assistance, merci de nous contacter :
Tél. : 0141832400 Fax : 0141832401 - E-mail: information@exs-france.com

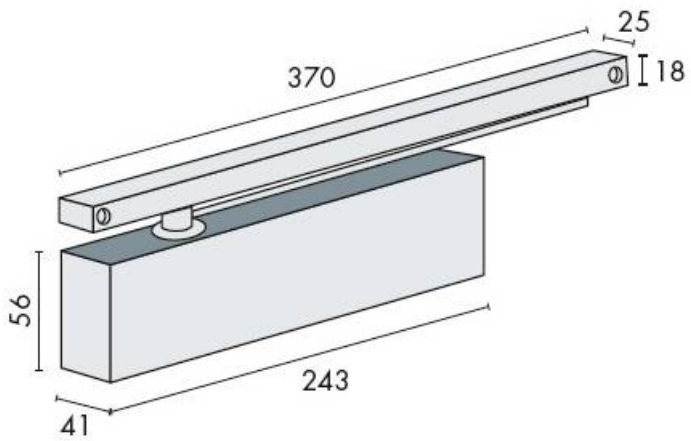

EXS France - 12 avenue Louis Bleriot - 95740 Frépillon - France
Pour toute assistance, merci de nous contacter :
Tél. : 0141832400 Fax : 0141832401 - E-mail: information@exs-france.com