DENOMINATION

FICHE TECHNIQUE

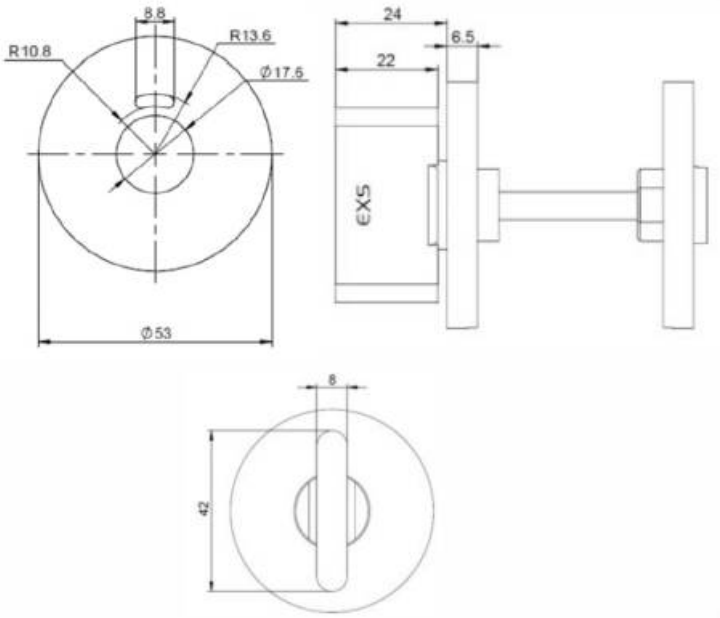

MARQUE

EXS

REFERENCE

EXS 1.34

CARACTERISTIQUES

- Fixation invisible par vis traversantes, entraxe 38 mm
- Sous construction acier inoxydable

Matériaux : Inox

Finition : Brossé

EXS France - 12 avenue Louis Bleriot - 95740 Frépillon - France
Pour toute assistance, merci de nous contacter :
Tél. : 0141832400 Fax : 0141832401 - E-mail: information@exs-france.com

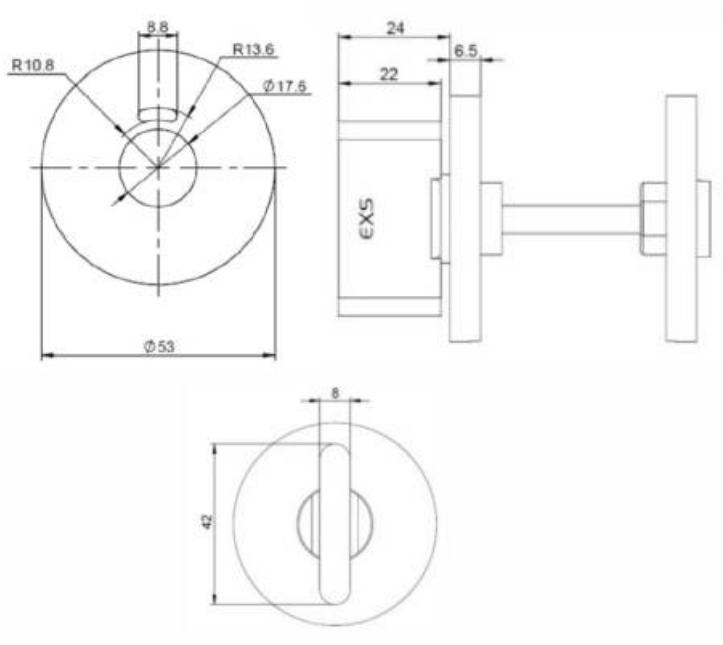
8.8
R10.8
R13.6
Ø17.6
Ø53
24
6.5
22
EXS
8
42