EXS®

DENOMINATION

FICHE TECHNIQUE

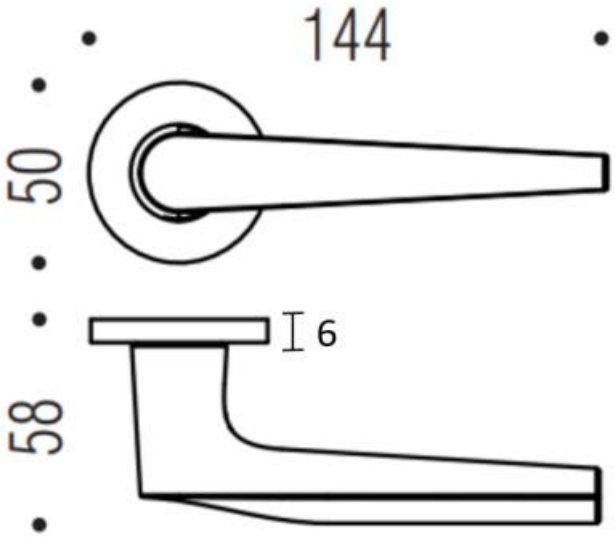

MARQUE

COLOMBO DESIGN

REFERENCE

PJ11RSB7-CR

CARACTERISTIQUES

- Béquille double sur rosace à sous construction avec ressort de rappel
- Rosace BCF 6mm
- Cromall traité multicouche
- Rosaces de fonction (voir "Accessoires")

Matériaux : Cromall

Finition : Brillant

Couleur : Chromé

Norme : Norme EN 1906

EXS France - 12 avenue Louis Bleriot - 95740 Frépillon - France
Pour toute assistance, merci de nous contacter :
Tél. : 0141832400 Fax : 0141832401 - E-mail: information@exs-france.com

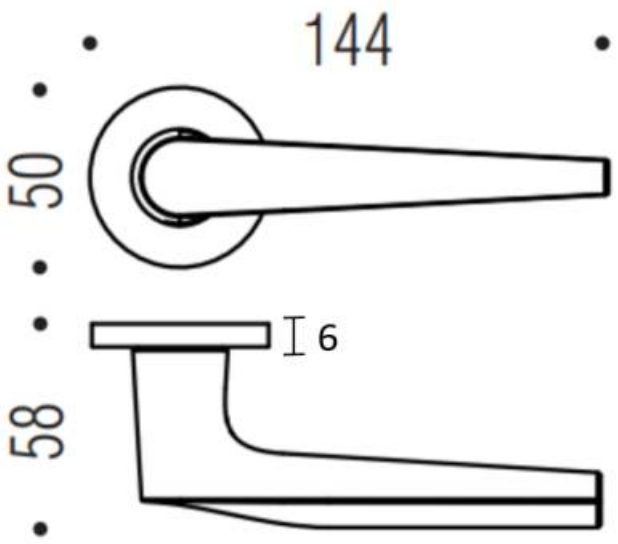

EXS France - 12 avenue Louis Bleriot - 95740 Frépillon - France
Pour toute assistance, merci de nous contacter :
Tél. : 0141832400 Fax : 0141832401 - E-mail: information@exs-france.com