EXS®

DENOMINATION

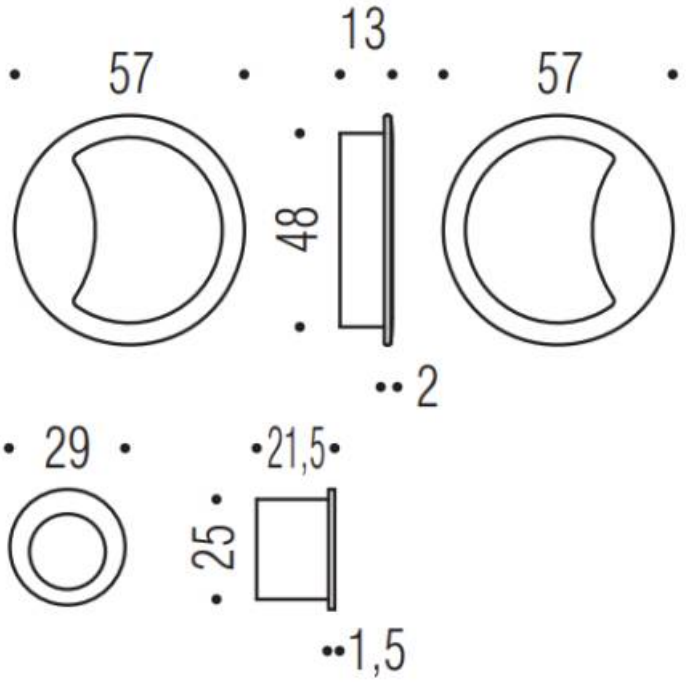

FICHE TECHNIQUE

MARQUE

COLOMBO DESIGN

REFERENCE

CC211-C01

CARACTERISTIQUES

- Jeu de cuvette finition assortie à la gamme des béquilles MOOD
- Coloris blanc granité RAL 9016

Finition : Mat

Couleur : Blanc

10

EXS France - 12 avenue Louis Bleriot - 95740 Frépillon - France
Pour toute assistance, merci de nous contacter :
Tél. : 0141832400 Fax : 0141832401 - E-mail: information@exs-france.com