EXS®

DENOMINATION

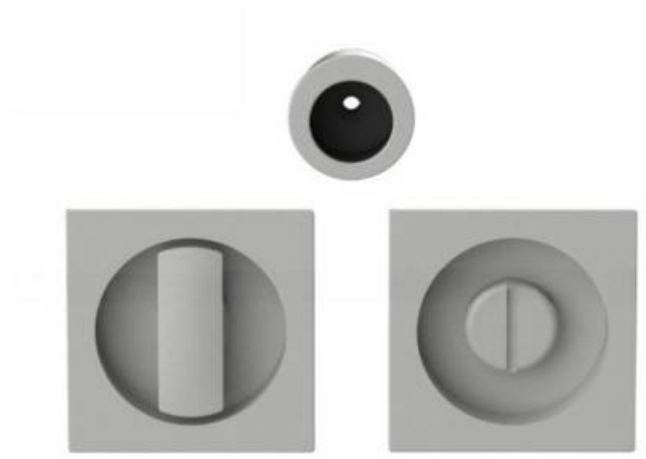

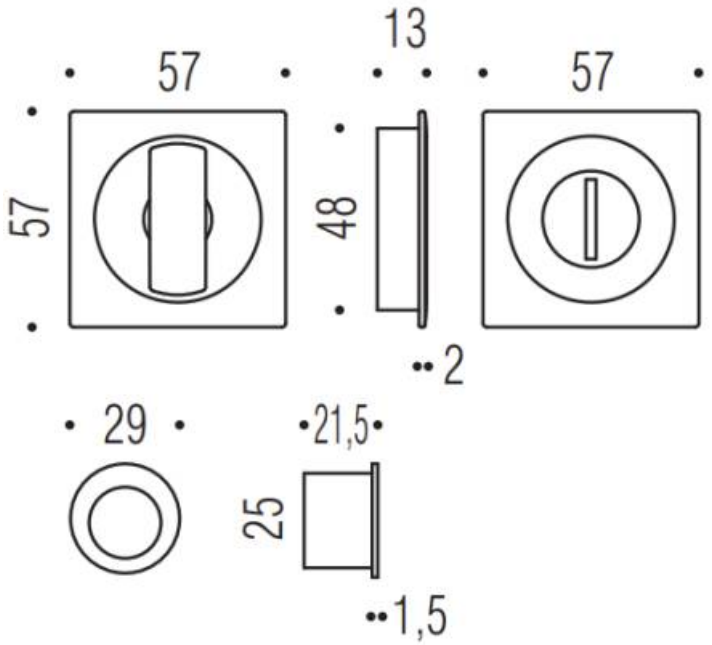

FICHE TECHNIQUE

MARQUE

COLOMBO DESIGN

REFERENCE

CC311BZG-C04

CARACTERISTIQUES

- Jeu de cuvette finition assortie à la gamme des béquilles MOOD
- Système de condamnation-décondamnation sans serrure
- Coloris silver lisse RAL 9006

Finition : Mat

EXS France - 12 avenue Louis Bleriot - 95740 Frépillon - France
Pour toute assistance, merci de nous contacter :
Tél. : 0141832400 Fax : 0141832401 - E-mail: information@exs-france.com