DENOMINATION

FICHE TECHNIQUE

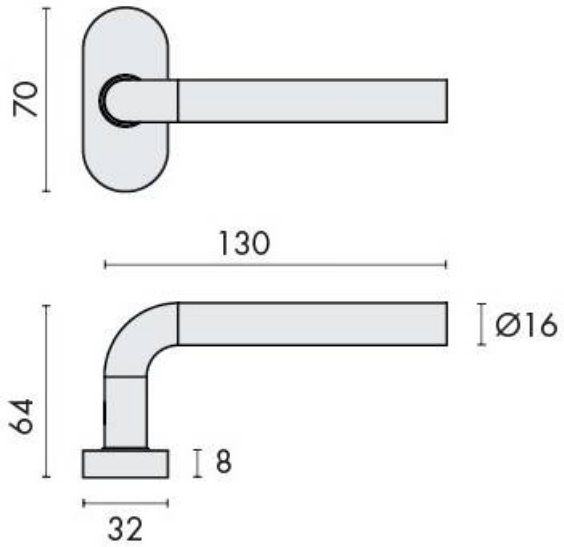

MARQUE

EXS

REFERENCE

EXS 2.01 EP

CARACTERISTIQUES

- Fixation invisible par vis traversantes, entraxe 50 mm
- Sous construction acier inoxydable
- Paire de rosaces cylindre européen (clé I), réf EXS 2.33
- Paire de rosaces pleines réf EXS 2.30

Matériaux : Inox

Finition : Mat

Couleur : Noir

EXS France - 12 avenue Louis Bleriot - 95740 Frépillon - France
Pour toute assistance, merci de nous contacter :
Tél. : 0141832400 Fax : 0141832401 - E-mail: information@exs-france.com