EXS®

DENOMINATION

Paire de béquilles sur plaque LOGINOX C 16 mm fonction bec de cane, à sous construction métallique sans ressort de rappel, offrant 3 points de fixations permettant la pose de vis traversantes, entraxe 195 mm

FICHE TECHNIQUE

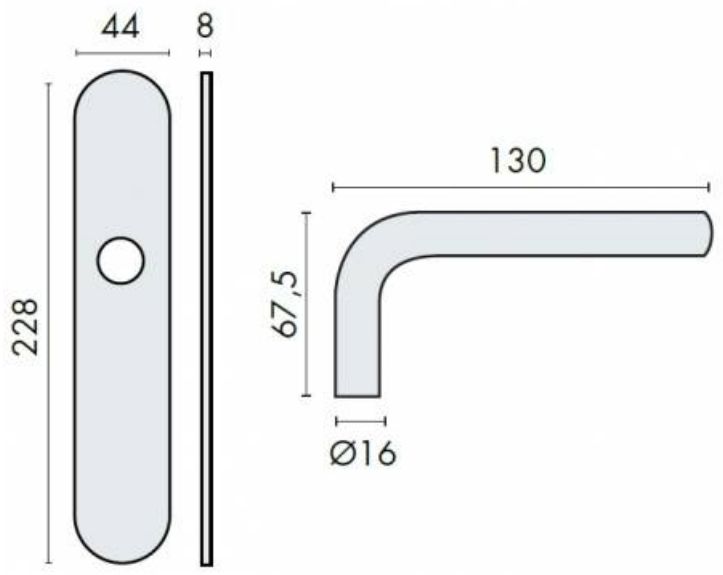

MARQUE

EXS

REFERENCE

684365

CARACTERISTIQUES

- Fixation invisible par vis traversantes, entraxe 195 mm
- Sous construction métallique

Matériaux : Inox

Finition : Brossé

Norme : Norme EN 1906

EXS France - 12 avenue Louis Bleriot - 95740 Frépillon - France
Pour toute assistance, merci de nous contacter :
Tél. : 0141832400 Fax : 0141832401 - E-mail: information@exs-france.com